ilumisa Architectural Lighting

5061

báltico

960_961_962_963

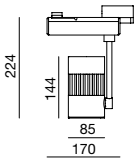

LED | IP20 | INCL. | 350°

code	module W	lm	efficiency	beam angle	ºK
5061 960 314	10,3W.	1.405	136,4lm/W.	spot	3.000
5061 960 324	10,3W.	1.405	136,4lm/W.	medium	3.000
5061 960 338	10,3W.	1.405	136,4lm/W.	flood	3.000
5061 960 414	10,3W.	1.486	144,3lm/W.	spot	4.000
5061 960 424	10,3W.	1.486	144,3lm/W.	medium	4.000
5061 960 438	10,3W.	1.486	144,3lm/W.	flood	4.000
5061 961 314	16,8W.	2.422	144,2lm/W.	spot	3.000
5061 961 324	16,8W.	2.422	144,2lm/W.	medium	3.000
5061 961 338	16,8W.	2.422	144,2lm/W.	flood	3.000
5061 961 414	16,8W.	2.526	150,4lm/W.	spot	4.000
5061 961 424	16,8W.	2.526	150,4lm/W.	medium	4.000
5061 961 438	16,8W.	2.526	150,4lm/W.	flood	4.000
5061 962 314	25,4W.	3.637	143,2lm/W.	spot	3.000
5061 962 324	25,4W.	3.637	143,2lm/W.	medium	3.000
5061 962 338	25,4W.	3.637	143,2lm/W.	flood	3.000
5061 962 414	25,4W.	3.785	149lm/W.	spot	4.000
5061 962 424	25,4W.	3.785	149lm/W.	medium	4.000
5061 962 438	25,4W.	3.785	149lm/W.	flood	4.000
5061 963 314	41,5W.	5.772	139lm/W	spot	3.000
5061 963 324	41,5W.	5.772	139lm/W	medium	3.000
5061 963 338	41,5W.	5.772	139lm/W	flood	3.000
5061 963 414	41,5W.	6.088	146,7lm/W	spot	4.000
5061 963 424	41,5W.	6.088	146,7lm/W	medium	4.000
5061 963 438	41,5W.	6.088	146,7lm/W	flood	4.000

colores_colors

1 3 8

materiales_materials

aluminio inyectado y acero
die cast aluminium and steel

accesorios_accesories

5080
n

1 3 8

opciones_options

-	base	5061 960 414
B	3 fases_phase	5061 960 414B

pedido_order

5061	960	4	14	8
code	10,3W	ºK	beam angle	color

báltico
5058

sie7e
7139

infinity
3544

en la imagen_*in the picture*

i incluido_*included* n no incluido_*not included*

báltico

5061

INSTRUCCIONES_INSTRUCTION

válido para todos los proyectores con adaptador a carril trifásico
valid for 3 phase track adaptor spots

	base	5061 960 414
B	3 fases_phase	5061 960 414B

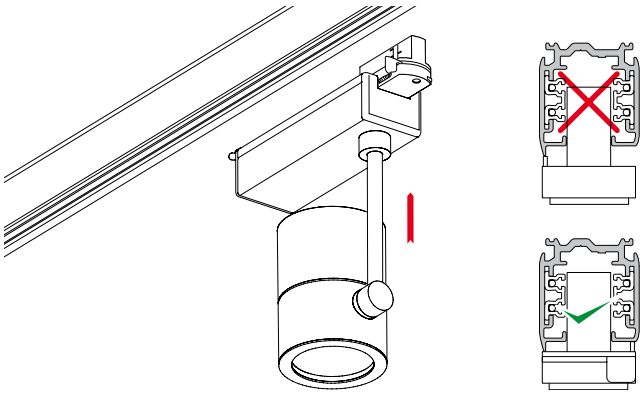

Antes de montar el adaptador en el carril, asegúrese de que la corriente está cortada.

Fijar el proyector en el carril trifásico conectando correctamente el adaptador.

Before installing the adapter into the track, make sure the power is switched off.

Connect the spotlight into the triphasic track by plugging its adaptor correctly.

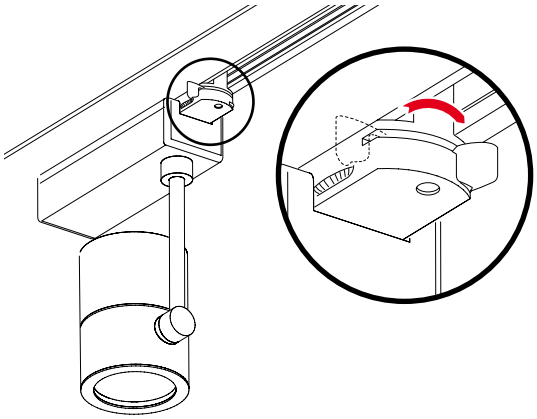

Comprobar la posición correcta para evitar daños

Bloquear la leva en la posición correcta.

Check the right position to avoid damage

Lock the lever to its correct position.

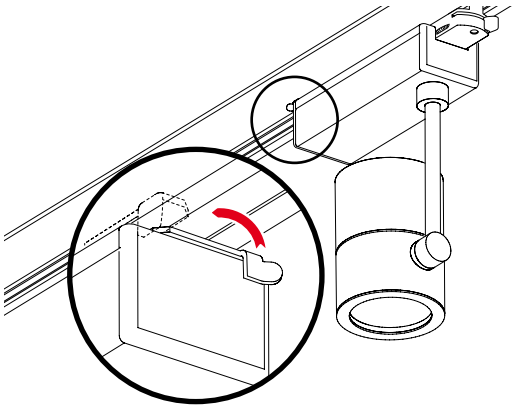

Bloquear la leva del otro extremo de la caja portaequipos, en la posición correcta.

Ajustar el dial en el circuito o fase correcta.

Lock the lever in the other side of the gear box, to its correct position.

Adjust the wheel to the correct phase / circuit.

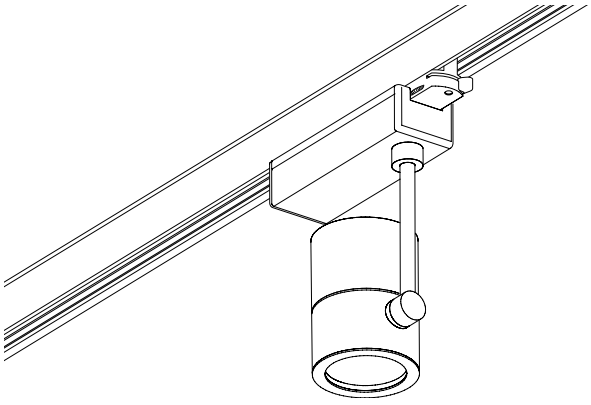

Orientar la luminaria.

Adjust the fixture.

báltico

5061

válido para todos los proyectores con base a techo
valid for ceiling base spots

INSTRUCCIONES_INSTRUCTION

-	base	5061 960 414
B	3 fases_phase	5061 960 414B

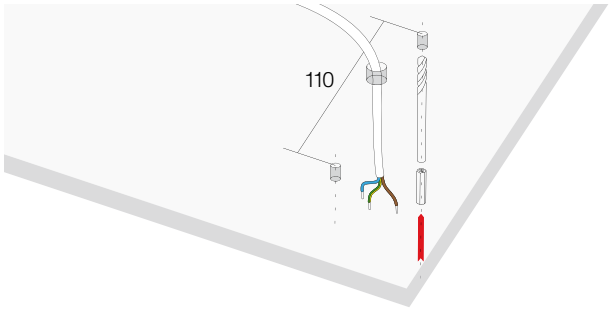

Hacer los taladros en el techo a una distancia entre ellos de 110mm, dejando el latiguillo de alimentación en una posición centrada.

Drill the holes in the ceiling at a distance of 110mm, leaving the power cord in the middle.

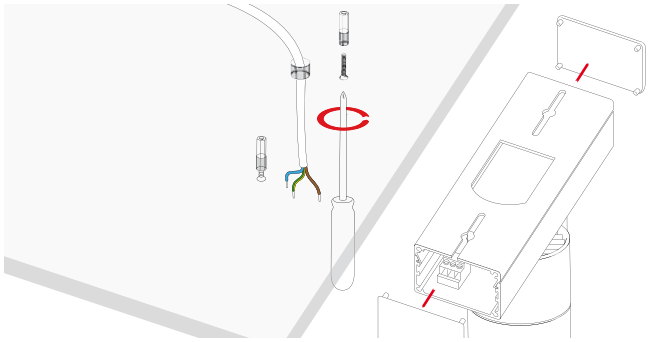

Colocar los tacos y los tornillos, apretar éstos dejando un espacio hasta el techo equivalente al grosor de la chapa de la luminaria.

Quitar las tapas laterales a la luminaria.

Insert the dowels and the screws, tighten them leaving a gap with the ceiling equivalent to the thickness of the luminaire Plate.

Remove the end caps of the aluminium profile.

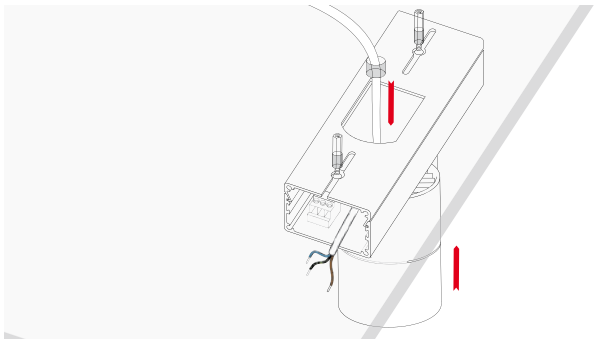

Introducir las cabezas de los tornillos por los huecos de las ranuras de la caja portaequipos, pasar el latiguillo hasta la clema.

Insert the head of the screws in the keyholes, and pass the power cord till the terminal block.

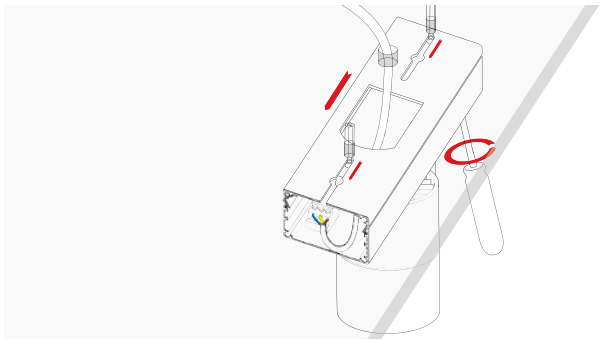

Deslizar la caja hasta que los tornillos lleguen al extremo de las ranuras, conectar el latiguillo a la clema del driver.

Si es necesario, apretar el tornillo del extremo opuesto a la clema para asegurar la luminaria al techo.

Slide the box till the screws reach the end of the keyhole, connect the power cord to the terminal block.

If necessary tighten the screw opposite to the terminal block in order to secure the fixture to the ceiling.

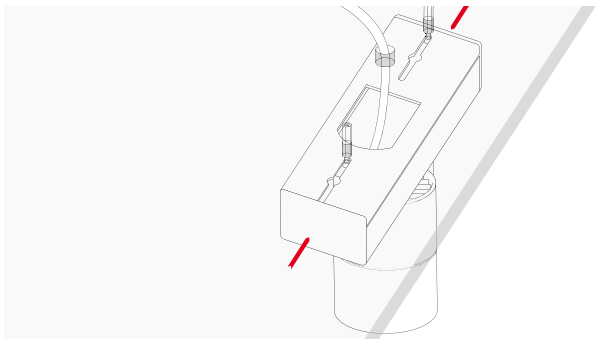

Poner las tapas.
La luminaria está lista.

Insert back the end caps.
The fixture is ready.

báltico

5061 960_961_962_963

báltico

5076

slot

3553

ilutrac

3111

en la imagen_*in the picture*

báltico

5061 960_961_962_963

báltico (especial)

5076

ilutrac

3111

en la imagen_*in the picture*

báltico (especial)

5076

en la imagen_*in the picture*