tirreno

5094 *960_961_962*

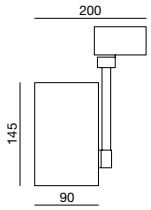

5094 968 314	12,4W.	1.190	96lm/W.	spot	3.000
5094 968 324	12,4W.	1.190	96lm/W.	medium	3.000
5094 968 338	12,4W.	1.190	96lm/W.	flood	3.000
5094 960 414	11W.	1.190	108,2lm/W.	spot	4.000
5094 960 424	11W.	1.190	108,2lm/W.	medium	4.000
5094 960 438	11W.	1.190	108,2lm/W.	flood	4.000
5094 955 314	21,5W.	2.150	100lm/W.	spot	3.000
5094 955 324	21,5W.	2.150	100lm/W.	medium	3.000
5094 955 338	21,5W.	2.150	100lm/W.	flood	3.000
5094 961 414	18,6W.	2.150	115,6lm/W.	spot	4.000
5094 961 424	18,6W.	2.150	115,6lm/W.	medium	4.000
5094 961 438	18,6W.	2.150	115,6lm/W.	flood	4.000
5094 957 314	26,8W.	2.860	106,7lm/W.	spot	3.000
5094 957 324	26,8W.	2.860	106,7lm/W.	medium	3.000
5094 957 338	26,8W.	2.860	106,7lm/W.	flood	3.000
5094 962 414	26,6W.	3.110	116,9lm/W.	spot	4.000
5094 962 424	26,6W.	3.110	116,9lm/W.	medium	4.000
5094 962 438	26,6W.	3.110	116,9lm/W.	flood	4.000
code	W	lm	efficiency	beam angle	ºK

LED · IP20 · INCL. · 350º

colores_colors

1 3 8

materiales_materials

aluminio inyectado y acero
die cast aluminium and steel

opciones_options

-	base	5094 960 414
G	1 fase_phase	5094 960 414G
B	3 fases_phase	5094 960 414B

pedido_order

5094	960	4	14	8
code	10,3W	ºK	beam angle	color

en la imagen_*in the picture*

tirreno **5060**

cardan70LED **8055**

ilutrac **3111**

i incluido_*included* **n** no incluido_*not included*

tirreno

5094

INSTRUCCIONES_INSTRUCTION

válido para todos los proyectores con adaptador a carril trifásico
valid for 3 phase track adaptor spots

-	base	5094 960 414
G	1 fase_phase	5094 960 414G
B	3 fases_phase	5094 960 414B

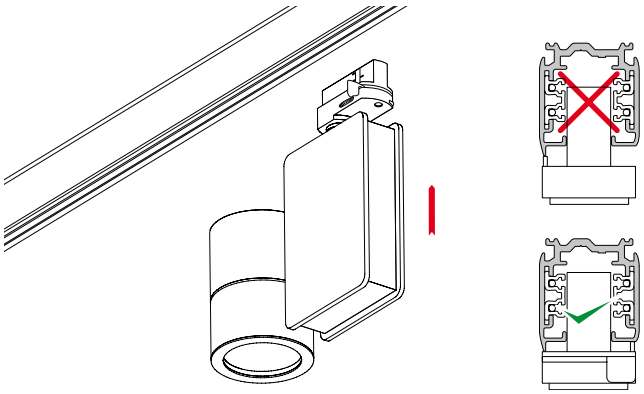

Antes de montar el adaptador en el carril, asegúrese de que la corriente está cortada.

Fijar el proyector en el carril trifásico conectando correctamente el adaptador.

Before installing the adapter into the track, make sure the power is switched off.

Connect the spotlight into the triphasic track by plugging its adaptor correctly.

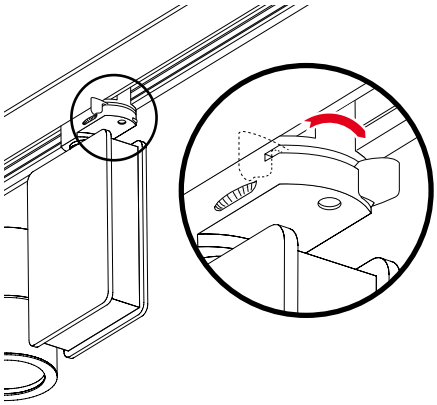

Comprobar la posición correcta para evitar daños.

Bloquear la leva en la posición correcta.

Check the right position to avoid damage.

Lock the lever to its correct position.

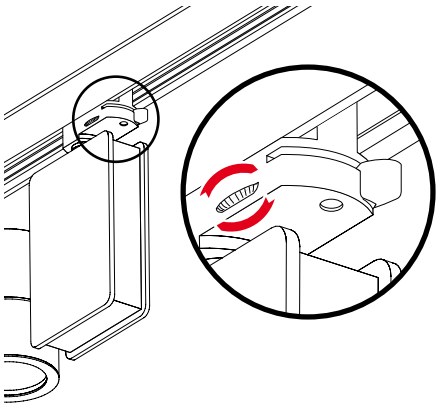

Ajustar el dial en el circuito o fase correcta.

Adjust the wheel to the correct phase / circuit.

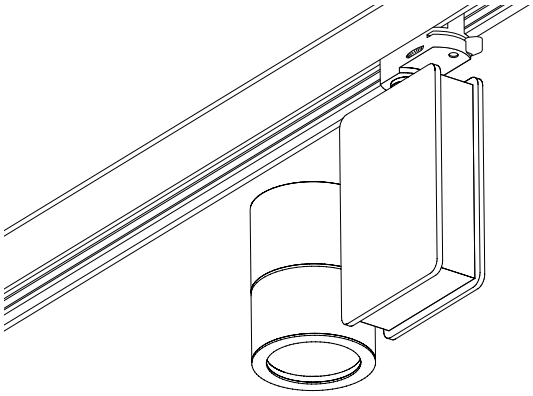

Orientar la luminaria.

Adjust the fixture.

tirreno

5094

INSTRUCCIONES_INSTRUCTION

válido para todos los proyectores con adaptador a carril monofásico
valid for 1 phase track adaptor spots

	base	
-		5094 960 414
G	1 fase_phase	5094 960 414G
B	3 fases_phase	5094 960 414B

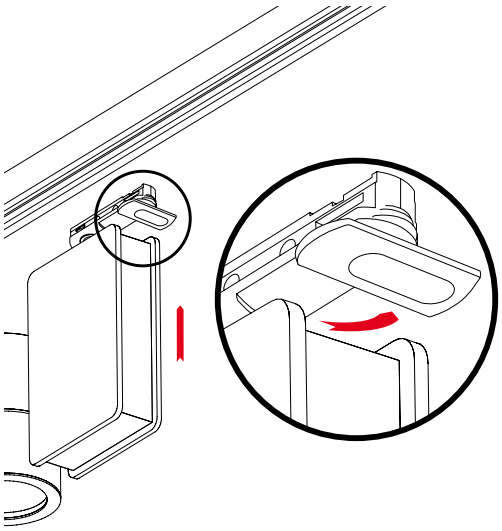

Antes de montar el adaptador en el carril, asegúrese de que la corriente está cortada.

Gire la leva del adaptador en sentido contrario a las agujas del reloj.

Before installing the adapter into the track, make sure the power is switched off.

Turn adapter lever anticlockwise.

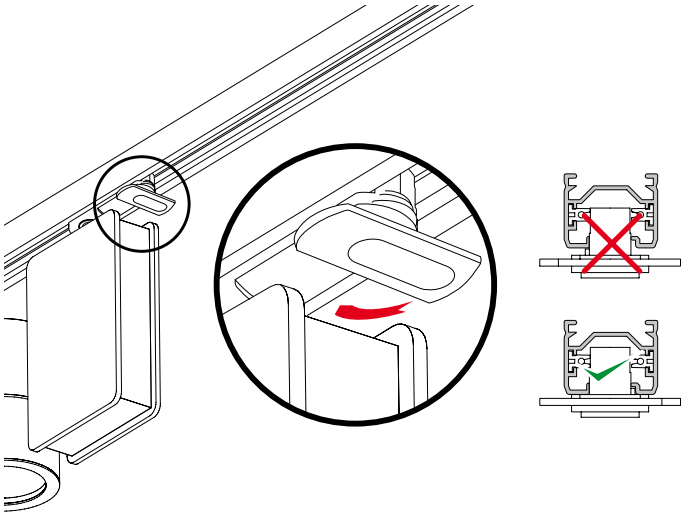

Introduzca el adaptador en el carril en la posición correcta.

Sin dejar de presionar el adaptador al carril, gire la leva en el sentido de las agujas del reloj hasta el click final.

Insert the adapter into the track in the right position.

While pressing the adapter to the track, turn the lever clockwise until the end click.

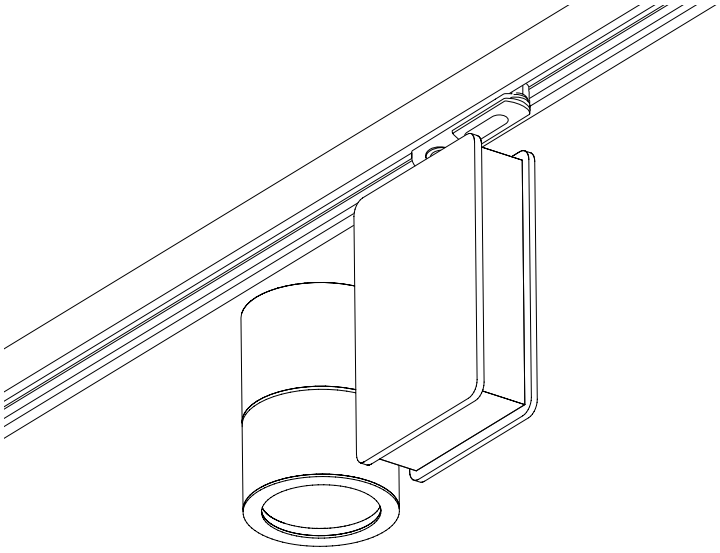

Orientar la luminaria

Adjust the fixture

tirreno

5094

válido para todos los proyectores con base a techo
valid for ceiling base spots

INSTRUCCIONES_INSTRUCTION

-	base	5094 960 414
G	1 fase_phase	5094 960 414G
B	3 fases_phase	5094 960 414B

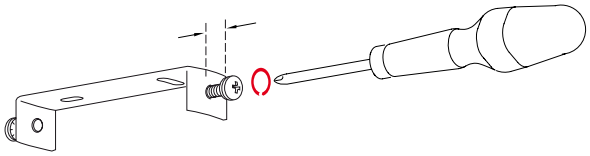

Asegúrese de que la corriente está cortada.

Dejar espacio entre los tornillos de sujeción y el puente.

Make sure the power is switched off.

Leave gap between the fastening screws and the bridge.

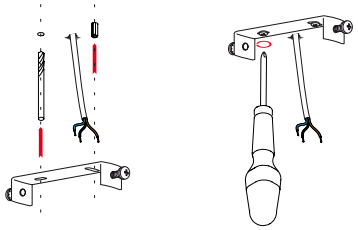

Realizar los taladros y poner los tacos a la distancia marcada por los orificios del puente. Atornillar éste al techo.

Make the drills and put the dowels at the distance marked in the bridge holes. Screw this to the ceiling.

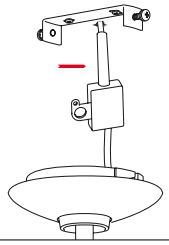

Conectar el latiguillo del techo a la clema de la luminaria.

Conect the mains cable to the luminaire's terminal block.

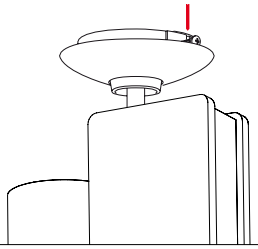

Colocar la clema y el cable de alimentación en el espacio de la base de la luminaria. Introducir los tornillos del puente en las ranuras en ángulo.

Place the terminal block and the cable inside the canopy. Insert the bridge's screws in the tilted grooves.

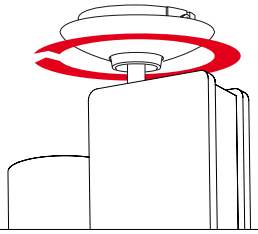

Girar la luminaria por su base hasta que los tornillos lleguen al final de la ranura en ángulo.

Turn the fixture canopy until the screws reach the final of the tilted groove.

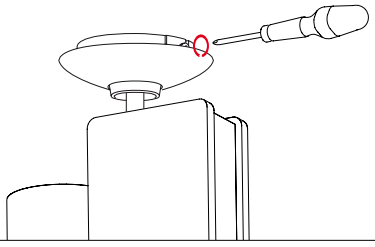

Apretar los tornillos para asegurar la luminaria al puente.

Tighten the screws to secure the fixture to the ceiling bridge.

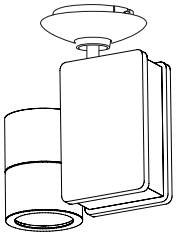

Orientar la luminaria.

Adjust the fixture.

tirreno

5094 960_961_962

tirreno

5038

ilutrac

3111

en la imagen_*in the picture*

tirreno

5094 960_961_962

tirreno
5060

accesorio
accesoire
5082

base
7509

en la imagen_*in the picture*

i incluido_*included* **n** no incluido_*not included*